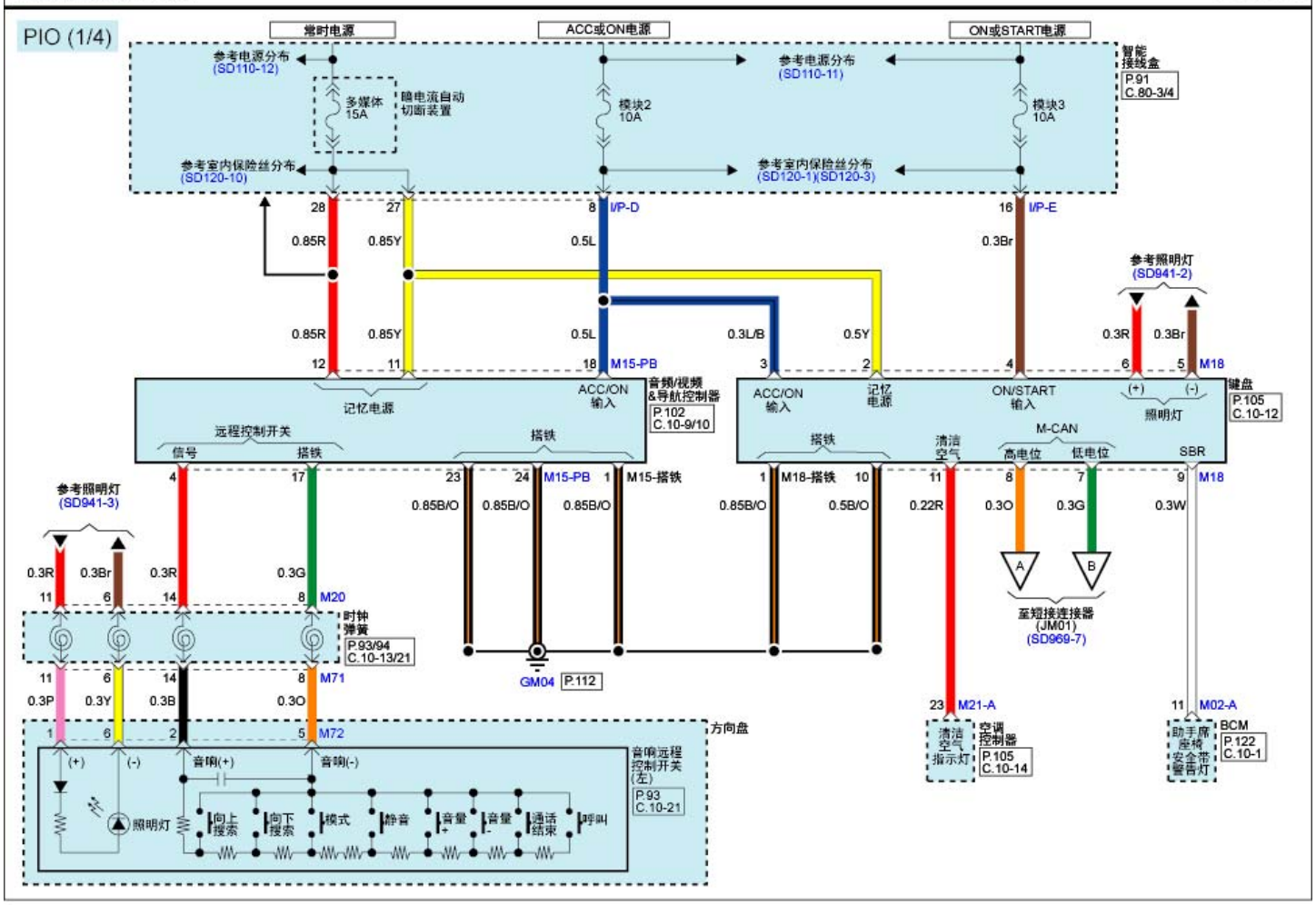音频/视频&导航(5) SD969-5